HS000001	外形尺寸：85*77 接口尺寸：ø25.5(0/-0.1)	HS000002	外形尺寸：53.4*53.8 接口尺寸：	HS000003	外形尺寸： 接口尺寸：8.8*7	HS000004	外形尺寸：ø56.5 接口尺寸：
						自制	
HS000005	外形尺寸：68.4.4*68.4 接口尺寸：ø66.3(+0.1/0)	HS000006	外形尺寸：78*60 接口尺寸：18*13	HS000007	外形尺寸： 接口尺寸：	HS000008	外形尺寸： 接口尺寸：
HS059001	外形尺寸：ø26.6 接口尺寸：ø5.9	HS060001	外形尺寸：ø87 接口尺寸：ø6(0/-0.2)	HS079001	外形尺寸：51.5*41 接口尺寸：ø7.9	HS080001	外形尺寸：96.3*50 接口尺寸：ø8(0/-0.1)
				代号取消，统一到HS120012			
HS080002	外形尺寸：60*37 接口尺寸：ø8(0/-0.1)	HS087001	外形尺寸：23.5*2.6 接口尺寸：ø8.7(0/-0.05)	HS090001	外形尺寸： 接口尺寸：ø8.8(+0.1/0)	HS090002	外形尺寸：84.4*80 接口尺寸：ø8.8(+0.1/0)
		PT191C		PT170A-1			
HS090003	外形尺寸：75*60 接口尺寸：ø9(-0.1/-0.3)	HS090005	外形尺寸： 接口尺寸：ø9	HS090007	外形尺寸：130*41 接口尺寸：ø9(+0.1/0)	HS090008	外形尺寸：75*60 接口尺寸：ø8.8(+0.1/0)
PT170E				PT170			

HS090009	外形尺寸：82*75 接口尺寸：ø8.8(+0.1/0)	HS090010	外形尺寸：110*62 接口尺寸：ø9(0/-0.1)	HS090011	外形尺寸： 接口尺寸：ø9(-0.1/-0.3)	HS090012	外形尺寸： 接口尺寸：ø9(-0.1/-0.3)
HS090013	外形尺寸： 接口尺寸：ø9(-0.1/-0.3)	HS090014	外形尺寸： 接口尺寸：ø9(-0.1/-0.3)	HS090015	外形尺寸： 接口尺寸：ø9(-0.1/-0.3)	HS093001	外形尺寸： 接口尺寸：ø9.3(0/-0.1)
						M1330501-00-01	
HS094001	外形尺寸：84*51.5 接口尺寸：ø9.3(+0.1/-0.05)	HS094002	外形尺寸：85.9*41.5 接口尺寸：ø9.4(+0.1/0)	HS094003	外形尺寸：1108*35 接口尺寸：ø9.4(0/-0.1)	HS094004	外形尺寸：107.5*56 接口尺寸：ø9.4(0/-0.2)
				PT78C			
HS094005	外形尺寸：84*52 接口尺寸：ø9.4(0/-0.1)	HS094006	外形尺寸：76.5*38 接口尺寸：ø9.4（0/-0.1）	HS094007	外形尺寸：66*38 接口尺寸：ø9.4(0/-0.1)	HS094008	外形尺寸：130*36 接口尺寸：ø9.4(0/-0.1)
HS099001	外形尺寸：110*56 接口尺寸：ø9.4(0/-0.1)	HS099002	外形尺寸：100*54 接口尺寸：ø9.4(±0.05)	HS107001	外形尺寸：111.5*58 接口尺寸：ø10.7	HS107002	外形尺寸：65*58 接口尺寸：ø10.7(0/-0.1)

HS107003	外形尺寸：137*52.5	HS107004	外形尺寸：	HS108001	外形尺寸：ø77	HS108003	外形尺寸：89*60
	接口尺寸：ø10.7(0/-0.1)		接口尺寸：ø10.7(0/-0.1)		接口尺寸：ø11(0/-0.1)		接口尺寸：ø10.8
HS108004	外形尺寸：101.3*64	HS108005	外形尺寸：91*64	HS108006	外形尺寸：73*74	HS108007	外形尺寸：56*107
	接口尺寸：ø10.8(+0.1/-0.05)		接口尺寸：ø10.8(0/-0.1)		接口尺寸：ø10.6(+0.2/+0.1)		接口尺寸：ø10.8
		PT202					
HS108008	外形尺寸：114*53	HS109001	外形尺寸：136*66	HS109002	外形尺寸：84.4*80	HS109003	外形尺寸：88*85
	接口尺寸：ø10.8(+0.1/0)		接口尺寸：ø11(0/-0.1)		接口尺寸：ø25.5(+0.1/0)		接口尺寸：ø11(0/-0.1)
HS109004	外形尺寸：173*43	HS109005	外形尺寸：175*60	HS109006	外形尺寸：144*75.6		
	接口尺寸：ø10.9(-0.1/-0.2)		接口尺寸：ø11(0/-0.1)		接口尺寸：ø10.9		

HS110001	外形尺寸：125.4*61	HS110002	外形尺寸：132*61	HS110003	外形尺寸：152.5*60	HS110004	外形尺寸：106*44
	接口尺寸：ø115(0/-0.1)		接口尺寸：ø11		接口尺寸：ø11(+0.11/-0.03)		接口尺寸：ø11(0/-0.1)
HS110005	外形尺寸：180*56	HS110006	外形尺寸：155*45	HS110007	外形尺寸：90*48	HS110008	外形尺寸：127*62
	接口尺寸：ø11(0/-0.1)		接口尺寸：ø11		接口尺寸：ø11(0/-0.1)		接口尺寸：ø11(±0.05)
HS110009	外形尺寸：106*50	HS110010	外形尺寸：94*65	HS110011	外形尺寸：83.2*50*29	HS110012	外形尺寸：105*56
	接口尺寸：ø11(0/-0.1)		接口尺寸：ø11(0/-0.1)		接口尺寸：ø11(0/-0.1)		接口尺寸：ø11(0/-0.1)
HS110013	外形尺寸：96*56	HS110014	外形尺寸：96*56	HS110015	外形尺寸：96*42.7	HS110016	外形尺寸：71*49
	接口尺寸：ø11(0/-0.1)		接口尺寸：ø11(0/-0.1)		接口尺寸：ø11(0/-0.1)		接口尺寸：ø11(0/-0.1)
HS110017	外形尺寸：152*61	HS110018	外形尺寸：145*53.5	HS110019	外形尺寸：106*50	HS110020	外形尺寸：107*60
	接口尺寸：ø11		接口尺寸：ø11(0/-0.1)		接口尺寸：ø11(0/-0.1)		接口尺寸：ø11(0/-0.1)

HS110021	外形尺寸：87*68	HS110022	外形尺寸：114*53	HS110024	外形尺寸：90*58	HS110025	外形尺寸：45*39.5
	接口尺寸：ø11(0/-0.1)		接口尺寸：ø11		接口尺寸：ø11(0/-0.1)		接口尺寸：ø11(0/-0.1)
HS110026	外形尺寸：85.5*64	HS110027	外形尺寸：125*54	HS110028	外形尺寸：114*53	HS110029	外形尺寸：125.5*60
	接口尺寸：ø11(0/-0.1)		接口尺寸：ø11(0/-0.1)		接口尺寸：ø11(0/-0.1)		接口尺寸：ø11(0/-0.1)
HS110030	外形尺寸：98.5*61	HS110031	外形尺寸：125*61	HS110032	外形尺寸：163.5*61	HS110033	外形尺寸：92*61
	接口尺寸：ø11		接口尺寸：ø11(+0.11/-0.03)		接口尺寸：ø11(+0.11/-0.03)		接口尺寸：ø11(+0.11/-0.03)
HS110034	外形尺寸：98.5*61	HS110035	外形尺寸：101.5*109	HS110036	外形尺寸：125.5*66	HS110037	外形尺寸：131*66
	接口尺寸：ø11		接口尺寸：ø11(+0.11/-0.03)		接口尺寸：ø11(+0.11/-0.03)		接口尺寸：ø11(+0.11/-0.03)
HS110038	外形尺寸：84*61	HS110039	外形尺寸：109*81	HS110040	外形尺寸：152.5*66	HS110041	外形尺寸：108*66
	接口尺寸：ø11(+0.11/-0.03)		接口尺寸：ø11(+0.11/-0.03)		接口尺寸：ø11(+0.11/-0.03)		接口尺寸：ø11(+0.11/-0.03)

HS110042	外形尺寸：147.5*53.5	HS110043	外形尺寸：198.5*61	HS110044	外形尺寸：82*53.5	HS110045	外形尺寸：76*63
	接口尺寸：ø11(0/-0.12)		接口尺寸：ø11(+0.11/-0.03)		接口尺寸：ø11		接口尺寸：ø11(0/-0.1)
HS110046	外形尺寸：ø77	HS110047	外形尺寸：153*58.5	HS110049	外形尺寸：144*58	HS110050	外形尺寸：90*37
	接口尺寸：ø10.9(±0.1)		接口尺寸：ø11		接口尺寸：ø11(0/-0.1)		接口尺寸：ø11(0/-0.1)
HS110051	外形尺寸：108*40	HS110052	外形尺寸：80*65	HS110053	外形尺寸：ø70	HS110054	外形尺寸：66*61
	接口尺寸：ø11(0/-0.1)		接口尺寸：ø11(0/-0.1)		接口尺寸：ø11(0/-0.1)		接口尺寸：ø11(0/-0.1)
HS110055	外形尺寸：66*61	HS110056	外形尺寸：57.5*61	HS110057	外形尺寸：113*55	HS110058	外形尺寸：90*50
	接口尺寸：ø11(0/-0.1)		接口尺寸：ø11(0/-0.1)		接口尺寸：ø11(0/-0.1)		接口尺寸：ø11(0/-0.1)
HS110059	外形尺寸：77*62	HS110060	外形尺寸：72*49	HS110061	外形尺寸：96*62	HS110062	外形尺寸：146*66
	接口尺寸：ø11(0/-0.1)		接口尺寸：ø11(0/-0.1)		接口尺寸：ø11(+0.1/0)		接口尺寸：ø11

HS110063	外形尺寸：79*69	HS110065	外形尺寸：136*66	HS110066	外形尺寸：80*52	HS110068	外形尺寸：98*47
	接口尺寸：ø11(0/-0.18)		接口尺寸：ø11(±0.05)		接口尺寸：ø11(0/-0.1)		接口尺寸：ø11(+0.05/-0.10)
HS110069	外形尺寸：108*40	HS110070	外形尺寸：141*50	HS110071	外形尺寸：76*67	HS110072	外形尺寸：88*70
	接口尺寸：ø11(+0.05/-0.10)		接口尺寸：ø11		接口尺寸：ø11(0/-0.1)		接口尺寸：ø11(±0.05)
		P5009011G-62-000					
HS110073	外形尺寸：68*75	HS110074	外形尺寸：89.5*90	HS110075	外形尺寸：129*58	HS110076	外形尺寸：85*56
	接口尺寸：ø11(0/-0.18)		接口尺寸：ø11(0/-0.1)		接口尺寸：ø11(0/-0.1)		接口尺寸：ø11(0/-0.1)
HS110078	外形尺寸：114*47	HS110080	外形尺寸：72*49	HS110081	外形尺寸：ø74	HS110082	外形尺寸：72*49
	接口尺寸：ø11(0/-0.1)		接口尺寸：ø11(0/-0.1)		接口尺寸：ø11(0/-0.1)		接口尺寸：ø11(0/-0.1)
HS110083	外形尺寸：72*70	HS110084	外形尺寸：105*50	HS110085	外形尺寸：173*50	HS110086	外形尺寸：56*49.5
	接口尺寸：ø11(-0.05/-0.15)		接口尺寸：ø11(0/-0.1)		接口尺寸：ø11(0/-0.1)		接口尺寸：ø11(0/-0.1)
		PT92A				PT128B	

HS110087	外形尺寸：85*78	HS110088	外形尺寸：54*61	HS110089	外形尺寸：63.5*61	HS110090	外形尺寸：145*53.5
	接口尺寸：ø11(0/-0.1)		接口尺寸：ø11(0/-0.1)		接口尺寸：ø11		接口尺寸：ø11(±0.08)
		取消（与HS110076相同）					
HS110091	外形尺寸：110*100	HS110092	外形尺寸：110*100	HS110093	外形尺寸：	HS110094	外形尺寸：127.5*121.5
	接口尺寸：ø11(+0.05/-0.10)		接口尺寸：ø11(+0.05/-0.10)		接口尺寸：ø11		接口尺寸：ø11(0/-0.1)
				类似5011B		PT181A	
HS110095	外形尺寸：125*70	HS110096	外形尺寸：76*46	HS110097	外形尺寸：92.5*55.5	HS110098	外形尺寸：92*62
	接口尺寸：ø11(0/-0.1)		接口尺寸：ø11(0/-0.18)		接口尺寸：ø11		接口尺寸：ø11(0/-0.1)
				M0000215-00-01		PT22D	
HS110100	外形尺寸：80*52	HS110101	外形尺寸：92*65	HS110102	外形尺寸：88*80	HS110103	外形尺寸：102*82
	接口尺寸：ø11(+0.1/0)		接口尺寸：ø11		接口尺寸：ø11(0/-0.18)		接口尺寸：ø11(0/-0.1)
		M0000304-70-01					
HS110104	外形尺寸：	HS110105	外形尺寸：124*64	HS110106	外形尺寸：78*56	HS110107	外形尺寸：
	接口尺寸：ø11(0/-0.18)		接口尺寸：ø11(0/-0.15)		接口尺寸：ø11		接口尺寸：ø11
				M0000113-00-01			

HS110110	外形尺寸：92*66	HS110112	外形尺寸：94*60	HS110113	外形尺寸：77*46	HS110114	外形尺寸：100*47
	接口尺寸：10.4*14.4(±0.1)		接口尺寸：ø11(0/-0.1)		接口尺寸：ø11(+0.15/0)		接口尺寸：ø11(+0.15/+0.10)
HS110116	外形尺寸：75*54	HS110117	外形尺寸：75*60	HS110119	外形尺寸：73*55	HS110120	外形尺寸：94*86
	接口尺寸：ø11(0/-0.1)		接口尺寸：ø11		接口尺寸：ø11(0/-0.1)		接口尺寸：ø11(0/-0.1)
HS110121	外形尺寸：ø69	HS110122	外形尺寸：193*61	HS110123	外形尺寸：72*60	HS110124	外形尺寸：163*61
	接口尺寸：ø11(±0.08)		接口尺寸：ø11		接口尺寸：ø11(0/-0.1)		接口尺寸：ø11(+0.1/0)
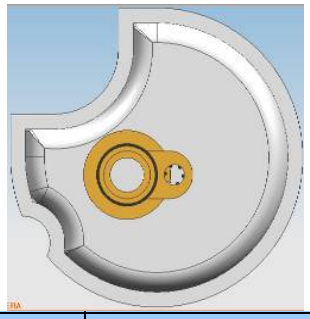				PT16E			
HS110125	外形尺寸：71*70	HS110127	外形尺寸：132*66	HS110129	外形尺寸：60*19	HS110130	外形尺寸：89*53
	接口尺寸：ø11(+0.1/0)		接口尺寸：ø11(+0.11/-0.03)		接口尺寸：ø11(0/-0.1)		接口尺寸：ø11(+0.1/0)
				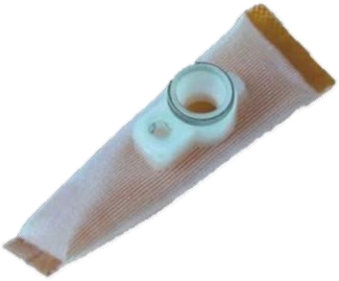			
HS110131	外形尺寸：ø72	HS110132	外形尺寸：102*52	HS110133	外形尺寸：129*57.5	HS110134	外形尺寸：160*74
	接口尺寸：ø11(0/-0.1)		接口尺寸：ø11(0/-0.1)		接口尺寸：ø11(0/-0.1)		接口尺寸：ø11(0/-0.1)
				外形同HS110075，内衬网孔小		PT181B	

HS110135	外形尺寸：63*53	HS110136	外形尺寸：	HS110137	外形尺寸：	HS110138	外形尺寸：96*60
	接口尺寸：ø11(+0.1/0)		接口尺寸：ø11		接口尺寸：ø11(0/-0.1)		接口尺寸：ø11(0/-0.1)
HS110139	外形尺寸：ø75	HS110140	外形尺寸：95*65	HS110141	外形尺寸：140*85	HS110142	外形尺寸：
	接口尺寸：ø11		接口尺寸：ø11		接口尺寸：ø11(0/-0.1)		接口尺寸：ø11(0/-0.1)
		代号取消，统一到HS110010					
HS110143	外形尺寸：78*70	HS110144	外形尺寸：90*78	HS110145	外形尺寸：90*54	HS110146	外形尺寸：175*60
	接口尺寸：ø11(0/-0.1)		接口尺寸：ø11(+0.1/0)		接口尺寸：ø11(0/-0.1)		接口尺寸：ø11(0/-0.1)
						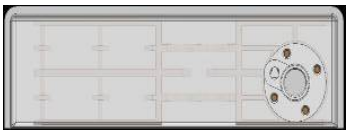	
HS110147	外形尺寸：145*60	HS110148	外形尺寸：	HS110149	外形尺寸：92*63.5	HS110150	外形尺寸：65*66
	接口尺寸：ø11(0/-0.1)		接口尺寸：ø11(0/-0.1)		接口尺寸：ø11(+0.11/-0.03)		接口尺寸：ø11(+0.11/-0.03)
		PT168B					
HS110151	外形尺寸：134*66	HS110152	外形尺寸：98.5*61	HS110153	外形尺寸：89*51	HS110154	外形尺寸：92*66
	接口尺寸：ø11(+0.11/-0.03)		接口尺寸：ø11(+0.11/-0.3)		接口尺寸：ø11(+0.11/-0.03)		接口尺寸：ø11(+0.11/-0.03)

HS110155	外形尺寸：57*45	HS110156	外形尺寸：	HS110157	外形尺寸：	HS110158	外形尺寸：89*61
	接口尺寸：ø11(0/-0.1)		接口尺寸：ø11		接口尺寸：ø11		接口尺寸：ø11(+0.11/-0.03)
HS110159	外形尺寸：95.5*51.5	HS110160	外形尺寸：92*62	HS110161	外形尺寸：90*61	HS110162	外形尺寸：90*61
	接口尺寸：ø11(+0.11/-0.03)		接口尺寸：ø11(0/-0.1)		接口尺寸：ø11(+0.1/0)		接口尺寸：ø11(0/-0.1)
HS110163	外形尺寸：120*49	HS110164	外形尺寸：60*57	HS110165	外形尺寸：90*55	HS110166	外形尺寸：106*66
	接口尺寸：ø11(+0.1/0)		接口尺寸：ø11(0/-0.1)		接口尺寸：Φ11(0/-0.1)		接口尺寸：Φ11(0/-0.1)
HS110167	外形尺寸：66*65	HS110168	外形尺寸：109*81	HS110169	外形尺寸：110*52	HS110170	外形尺寸：90*82
	接口尺寸：Φ11(0/-0.1)		接口尺寸：Φ11(0/-0.1)		接口尺寸：Φ11(+0.1/0)		接口尺寸：Φ11(0/-0.1)
HS110171	外形尺寸：Φ70	HS110172	外形尺寸：94*60	HS110173	外形尺寸：Φ77	HS110174	外形尺寸：175*143
	接口尺寸：Φ11(0/-0.1)		接口尺寸：Φ11(±0.05)		接口尺寸：Φ11(0/-0.1)		接口尺寸：Φ11(0/-0.1)

HS110175	外形尺寸：75.5*60	HS110176	外形尺寸：144*70	HS110177	外形尺寸：105*66	HS110178	外形尺寸：93*50
	接口尺寸：Φ11(0/-0.1)		接口尺寸：Φ11(0/-0.1)		接口尺寸：Φ11(0/-0.1)		接口尺寸：Φ11
						M0000265-00-03	
HS110179	外形尺寸：	HS110180	外形尺寸：88*68	HS110181	外形尺寸：125*32	HS110182	外形尺寸：65*62
	接口尺寸：		接口尺寸：Φ11(0/-0.1)		接口尺寸：Φ11(+0.1/0)		接口尺寸：Φ11(+0.1/0)
取消							
HS110183	外形尺寸：120*114	HS110184	外形尺寸：	HS110185	外形尺寸：	HS110186	外形尺寸：230*78
	接口尺寸：Φ11(0/-0.1)		接口尺寸：		接口尺寸：		接口尺寸：Φ11(±0.05)
PT219		HKP059004内滤网		HK030003-00-001			
HS110187	外形尺寸：	HS110188	外形尺寸：	HS110189	外形尺寸：85*51	HS110190	外形尺寸：
	接口尺寸：Φ11(-0.2/-0.3)		接口尺寸：Φ11		接口尺寸：Φ11(-0.2/-0.3)		接口尺寸：Φ11
		M1290106-00-01					
HS110191	外形尺寸：	HS110192	外形尺寸：100*40	HS110193	外形尺寸：104*55.8	HS110194	外形尺寸：87*68
	接口尺寸：Φ11		接口尺寸：Φ11(+0.05/-0.1)		接口尺寸：Φ11		接口尺寸：Φ11(0/-0.1)

HS110195	外形尺寸：83*57	HS110196	外形尺寸：136*66	HS110197	外形尺寸：110*54	HS110198	外形尺寸：105*66
	接口尺寸：Φ11(0/-0.1)		接口尺寸：Φ11(0/-0.15)		接口尺寸：Φ10.9(0/-0.1)		接口尺寸：Φ11(0/-0.1)
PT182A		代号取消，统一到HS110191				PT96B	
HS110199	外形尺寸：110*100	HS110200	外形尺寸：90*54	HS110201	外形尺寸：100*54	HS110202	外形尺寸：100*50
	接口尺寸：Φ11(0/-0.1)		接口尺寸：Φ11(0/-0.1)		接口尺寸：Φ11(0/-0.1)		接口尺寸：Φ11(0/-0.1)
HS110203	外形尺寸：92*62	HS110204	外形尺寸：117*55	HS110205	外形尺寸：109*145	HS110206	外形尺寸：125*70
	接口尺寸：Φ11(0/-0.1)		接口尺寸：Φ11(0/-0.1)		接口尺寸：Φ11		接口尺寸：Φ11±0.08
		取消		M1291203-00-02		PT260A	
HS110207	外形尺寸：93*69	HS110208	外形尺寸：Φ73	HS110209	外形尺寸：95.7*80	HS110210	外形尺寸：126*54
	接口尺寸：Φ11		接口尺寸：Φ11(+0.05/-0.15)		接口尺寸：Φ11(0/-0.1)		接口尺寸：Φ11(+0.1/0)
M1060302-00-02							
HS110211	外形尺寸：105*42	HS110212	外形尺寸：87*60	HS110213	外形尺寸：96*62	HS110214	外形尺寸：95*65
	接口尺寸：Φ11(0/-0.1)		接口尺寸：Φ11(+0.1/0)		接口尺寸：Φ11(0/-0.1)		接口尺寸：Φ11(0/-0.1)
				取消			

HS110215	外形尺寸：121*52
	接口尺寸：Φ11

HS110216	外形尺寸：86*78
	接口尺寸：Φ11(0/-0.1)

HS110217	外形尺寸：90*65
	接口尺寸：Φ11(0/-0.1)

HS110218	外形尺寸：125*55
	接口尺寸：Φ11(0/-0.1)

HS110219	外形尺寸：
	接口尺寸：Φ11

HS110220	外形尺寸：
	接口尺寸：Φ11

PT197A

HS110221	外形尺寸：
	接口尺寸：Φ11

HS110222	外形尺寸：
	接口尺寸：Φ11

PT214

HS110223	外形尺寸：
	接口尺寸：Φ11

PT351

HS111001	外形尺寸：150*55	HS111002	外形尺寸：Φ70	HS111004	外形尺寸：92*65	HS111005	外形尺寸：135*61
	接口尺寸：Φ11(0/-0.1)		接口尺寸：Φ11(0/-0.1)		接口尺寸：Φ11(0/-0.1)		接口尺寸：Φ11.1
HS111009	外形尺寸：66*61	HS111010	外形尺寸：92*65	HS112001	外形尺寸：100*60	HS120001	外形尺寸：135*61
	接口尺寸：Φ11.1		接口尺寸：Φ11.1		接口尺寸：Φ11.3(+0.1/0)		接口尺寸：Φ11.1
HS120002	外形尺寸：77.5*66.5	HS120003	外形尺寸：98*50.2	HS120004	外形尺寸：165*42	HS12005	外形尺寸：90*67.5
	接口尺寸：Φ12		接口尺寸：Φ12		接口尺寸：Φ12(0/-0.1)		接口尺寸：Φ12(0/-0.2)
HS120006	外形尺寸：77.5*66.5	HS120007	外形尺寸：83.5*66	HS120008	外形尺寸：92*72	HS120009	外形尺寸：Φ76
	接口尺寸：Φ12		接口尺寸：Φ11.8(+0.1/0)		接口尺寸：Φ12		接口尺寸：Φ12(+0.2/0)
HS120010	外形尺寸：65*73	HS120011	外形尺寸：112*37	HS120012	外形尺寸：40*55	HS120013	外形尺寸：65*73
	接口尺寸：Φ12(0/-0.1)		接口尺寸：Φ12(0/-0.1)		接口尺寸：Φ12(0/-0.2)		接口尺寸：Φ12(0/-0.1)

HS120014	外形尺寸：117*62.5	HS120015	外形尺寸：165*42	HS120016	外形尺寸：170*42	HS120017	外形尺寸：115*55
	接口尺寸：φ12(+0.1/0)		接口尺寸：φ12(+0.1/0)		接口尺寸：φ12(0/-0.1)		接口尺寸：φ12(+0.1/0)
						M0000116-00-03	
HS120018	外形尺寸：165*40.5	HS120019	外形尺寸：87*48	HS120020	外形尺寸：φ11.9	HS120021	外形尺寸：95*64
	接口尺寸：φ12(+0.1/0)		接口尺寸：φ12(+0.1/0)		接口尺寸：φ11.9(0/-0.1)		接口尺寸：φ12
				M0940735-10-01.1			
HS128001	外形尺寸：74*49.5	HS130001	外形尺寸105*64	HS130002	外形尺寸：95*36	HS130003	外形尺寸：95*64
	接口尺寸：φ25.8(±0.1)		接口尺寸：φ13		接口尺寸：13*10(0/-0.2)		接口尺寸：φ12(0/-0.2)
HS130004	外形尺寸：137*52.5	HS130005	外形尺寸：67*37	HS130006	外形尺寸：110*76	HS130007	外形尺寸：100*40
	接口尺寸：φ13(±0.05)		接口尺寸：φ13(0/-0.2)		接口尺寸：φ13(+0.05/0)		接口尺寸：φ13
PT189							
HS133001	外形尺寸：66*34.5	HS133002	外形尺寸：86.5*58	HS135001	外形尺寸：172*35	HS135003	外形尺寸：105*64
	接口尺寸：φ16(-0.15/-0.35)		接口尺寸：φ13.4		接口尺寸：φ13.5		接口尺寸：φ13(±0.1)

HS135004	外形尺寸：65*53 接口尺寸：φ13.5(±0.1)	HS135005	外形尺寸：96*50 接口尺寸：φ13.5(+0.2/0)	HS138001	外形尺寸：147*48.5 接口尺寸：φ13.8(0/-0.1)	HS138002	外形尺寸：80*60 接口尺寸：φ13.8
						LWJN161	
HS138003	外形尺寸：92*60 接口尺寸：φ13.7(+0.1/0)	HS140002	外形尺寸：148*54.5 接口尺寸：φ14	HS140003	外形尺寸：88.5*65 接口尺寸：φ14(+0.18/0)	HS140004	外形尺寸：80*60 接口尺寸：(+0.10/-0.05)
		P5018011G-70-007					
HS140005	外形尺寸：148*47 接口尺寸：φ14(+0.2/0)	HS140006	外形尺寸：60*75 接口尺寸：φ14(+0.2/0)	HS150001	外形尺寸：137*60 接口尺寸：φ15	HS150002	外形尺寸：75*60 接口尺寸：φ14(+0.10/-0.05)
		PT106D					
HS152001	外形尺寸：98*47 接口尺寸：φ11	HS156001	外形尺寸：130*42 接口尺寸：φ15.6(+0.1/0)	HS158001	外形尺寸：134*133.5 接口尺寸：φ15.8(0/-0.24)	HS160001	外形尺寸：57*30.5 接口尺寸：φ11.5(+0.1/0)
HS160002	外形尺寸：137*54 接口尺寸：φ16(±0.1)	HS165001	外形尺寸：21*12.5 接口尺寸：φ16.5	HS180001	外形尺寸：φ55 接口尺寸：φ18(+0.1/0)	HS180005	外形尺寸：57.8*47.8 接口尺寸：φ18
PT189A						P5002024E-71-001	

HS180006	外形尺寸：φ55 接口尺寸：φ18	HS181001	外形尺寸：φ51 接口尺寸：φ18.1	HS183001	外形尺寸：173*40.6*30 接口尺寸：φ18.3(0/-0.1)	HS183002	外形尺寸：120*38 接口尺寸：φ18.4
						LWJN154	
HS184001	外形尺寸：29*16 接口尺寸:φ18.4(+0.05/-0.07)	HS188001	外形尺寸：78*70 接口尺寸：φ19(0/-0.15)	HS188002	外形尺寸：80*70 接口尺寸：φ18.8	HS188003	外形尺寸：110*70 接口尺寸：φ18.8(+0.1/0)
P5002014E				HK023001-10-000		PT96A	
HS190001	外形尺寸：29*16 接口尺寸：φ18.4(+0.05/-0.07)	HS190002	外形尺寸：100*38 接口尺寸：φ19(±0.05)	HS190003	外形尺寸：145*35 接口尺寸：φ19(+0.2/0)	HS190004	外形尺寸：76 接口尺寸：φ19(+0.2/0)
HS190005	外形尺寸：200*38 接口尺寸：φ19(+0.2/0)	HS190006	外形尺寸：120*55.5 接口尺寸：φ19(+0.1/0)	HS190007	外形尺寸：104*42 接口尺寸：φ19(+0.2/0)	HS190008	外形尺寸：165*42 接口尺寸：φ19(+0.1/0)
HS190009	外形尺寸：102*42 接口尺寸：φ19(+0.1/0)	HS190010	外形尺寸：146*43 接口尺寸：φ19(0/-0.1)	HS190011	外形尺寸：114.5*57 接口尺寸：φ19(+0.1/0)	HS190012	外形尺寸：113*42 接口尺寸：φ19

HS190013	外形尺寸：145*35 接口尺寸：φ19(+0.2/0)	HS190014	外形尺寸：44*110 接口尺寸：φ19(+0.1/0)	HS190015	外形尺寸：114*42 接口尺寸：φ19(+0.1/0)	HS190016	外形尺寸：115*55.5 接口尺寸：φ19(0/-0.1)
HS190017	外形尺寸：31*89.3 接口尺寸：φ19	HS190018	外形尺寸：122*61 接口尺寸：φ19(0/-0.1)	HS190019	外形尺寸： 接口尺寸：φ19	HS190020	外形尺寸：135*55 接口尺寸：φ19(+0.2/0)
PT33F				P3612011G-60-000			
HS190021	外形尺寸：φ76 接口尺寸：φ19(+0.1/0)	HS190022	外形尺寸：95*55 接口尺寸：φ19(±0.1)	HS190023	外形尺寸：83*76.5 接口尺寸：φ19(-0.1/-0.2)	HS190024	外形尺寸：100*73 接口尺寸：φ19(-0.1/-0.2)
HS190025	外形尺寸：φ76 接口尺寸：φ19(+0.1/0)	HS190026	外形尺寸：115*55 接口尺寸：φ19(0/-0.1)	HS190027	外形尺寸：150*48 接口尺寸：φ19(0/-0.1)	HS190028	外形尺寸：89.2*54 接口尺寸：φ19(+0.05/-0.10)
				PT201		M1080406-00-01	
HS190029	外形尺寸：140*35 接口尺寸：φ19(0/-0.1)	HS190030	外形尺寸： 接口尺寸：φ19.1	HS190031	外形尺寸：105*35 接口尺寸：φ19 (+0.2/0)	HS190032	外形尺寸：105*35 接口尺寸：φ19(+0.2/0)
		PT35F					

HS190033	外形尺寸：111*87 接口尺寸：φ19(0/-0.1)	HS190034	外形尺寸：φ76 接口尺寸：φ19(+0.2/0)	HS190035	外形尺寸：165*45 接口尺寸：φ19(+0.2/0)	HS192001	外形尺寸：52.2 接口尺寸：φ19.2(+0.1/0)
HS192003	外形尺寸：110*42 接口尺寸：φ19(+0.2/0)	HS200001	外形尺寸：76.3 接口尺寸：φ19(+0.1/0)	HS200004	外形尺寸：82.5*66 接口尺寸：φ20	HS210001	外形尺寸：127*38 接口尺寸：φ20.3(0/-0.15)
HS210002	外形尺寸：165*42 接口尺寸：φ19(+0.1/0)	HS213001	外形尺寸：58*48 接口尺寸：φ21.1(±0.05)	HS213002	外形尺寸：127*40 接口尺寸：φ22(0/-0.1)	HS220001	外形尺寸：135*56 接口尺寸：φ21.3(+0.2/-0.1)
PT31-1							
HS220002	外形尺寸：127*40 接口尺寸：φ20.3(0/-0.15)	HS220003	外形尺寸：140*42 接口尺寸：φ22(+0.1/0)	HS220004	外形尺寸：190*59 接口尺寸：φ22(+0.2/0)	HS220005	外形尺寸：100*75 接口尺寸：φ22(-0.1/-0.2)
HS220006	外形尺寸：100*54 接口尺寸：φ22(0/-0.1)	HS220007	外形尺寸：125.5*58 接口尺寸：φ22(0/-0.1)	HS220008	外形尺寸：62*81 接口尺寸：φ22	HS220009	外形尺寸：145*35 接口尺寸：φ22(+0.1/0)
		P3809012G-80-002					

HS220010	外形尺寸：86*97	HS220011	外形尺寸：135*56	HS220012	外形尺寸：160*55	HS220013	外形尺寸：83*60
	接口尺寸：φ21.3(+0.2/-0.1)		接口尺寸：φ22(+0.1/0)		接口尺寸：φ22(+0.1/0)		接口尺寸：φ22(±0.14)
				PT122B			
HS220014	外形尺寸：91.5*75	HS220015	外形尺寸：145*45	HS220016	外形尺寸：145*36	HS220017	外形尺寸:95*78
	接口尺寸：φ22(+0.1/0)		接口尺寸：φ22(+0.2/0)		接口尺寸：φ22(+0.2/+0.1)		接口尺寸：φ22(+0.2/0)
HS220018	外形尺寸：135*58	HS222001	外形尺寸：86*64	HS222002	外形尺寸：82*63	HS222003	外形尺寸：80*58
	接口尺寸：		接口尺寸：φ10.7(0/-0.1)		接口尺寸：φ22.2(±0.1)		接口尺寸：φ22.2(0/-0.1)
		PT30A-1					
HS223001	外形尺寸：135*56	HS225001	外形尺寸：136*56	HS225002	外形尺寸：136*56	HS225003	外形尺寸：95*88
	接口尺寸：φ21.3(+0.2/-0.1)		接口尺寸：φ22.5		接口尺寸：φ22.5		接口尺寸：φ22.5(0/-0.1)
HS225004	外形尺寸：145*45	HS234001	外形尺寸：92.5*71	HS235001	外形尺寸：92.5*71	HS237001	外形尺寸：63*45
	接口尺寸：φ23(0/-0.1)		接口尺寸：φ23.4		接口尺寸：φ23.5(+0.1/0)		接口尺寸：φ23.7
PT66A							

HS240001	外形尺寸：101*55	HS240002	外形尺寸：90	HS240003	外形尺寸：172*88	HS240004	外形尺寸：92*88
	接口尺寸：φ22(+0.1/0)		接口尺寸：φ24(+0.1/0)		接口尺寸：φ24(0/-0.1)		接口尺寸：φ24(0/-0.2)
HS240005	外形尺寸：78.8*51	HS244001	外形尺寸：φ24.4	HS252001	外形尺寸：	HS253001	外形尺寸：85*82
	接口尺寸：φ24		接口尺寸：φ24.4(0/-0.1)		接口尺寸：		接口尺寸：φ22.5(±0.1)
		PT191E		M0000234-40-00.1			
HS254001	外形尺寸：92*88	HS255001	外形尺寸：80*70	HS255003	外形尺寸：85*85	HS256001	外形尺寸：110*88.6
	接口尺寸：φ25.4		接口尺寸：φ25.5(0/-0.1)		接口尺寸：φ25.5(0/-0.1)		接口尺寸：φ22.5(+0.1/0)
				PT149D			
HS257001	外形尺寸：95.2*73.8	HS260001	外形尺寸：126*90	HS260002	外形尺寸：32.5*15	HS260003	外形尺寸：71*71
	接口尺寸：φ25.4(±0.05)		接口尺寸：φ23.9(0/-0.08)		接口尺寸：φ23(0/-0.1)		接口尺寸：φ25.3(±0.1)
HS260004	外形尺寸：110*70	HS268001	外形尺寸：148*49	HS270001	外形尺寸：145*47	HS270002	外形尺寸：71.5*47.5
	接口尺寸：φ26(+0.2/0)		接口尺寸：φ26(0/-0.16)		接口尺寸：φ25.8(±0.1)		接口尺寸：φ27.2(+0.3/0)

HS274001	外形尺寸：86*80		HS350001	外形尺寸：	
	接口尺寸：φ27.4			接口尺寸：φ35	
			P3601013W-00-002		